Datenblatt / Datasheet

Artikelnummer / Article number: 50190

EAN / EAN number: 4250384731656
Frachtkategorie / Freight category: C

Stapelpalette für 30 Schilder

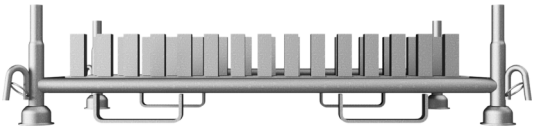

Stackable pallet for signs

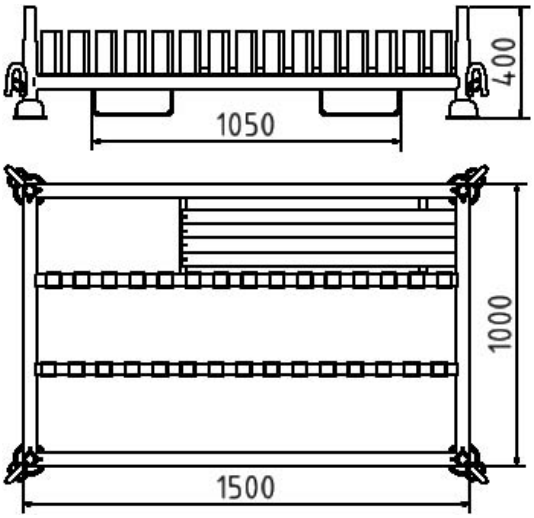

Artikeltext

Stapelpalette für 30 Schilder

Stapelpalette für Schilder bestehend aus:

1x Stapelpalette verzinkt, ohne Holme (Art.-Nr. 50190_E)
4x Rundrohr d=48,3x4,05x935,5mm (Art.-Nr. 2051435)

·Ausführung: verzinkt
·zur Aufnahme von 30 Schildern
·Für den Einsatz im Lager, um mit dem Stapler bewegt zu werden. Nicht für den LKW Einsatz im Straßenverkehr ausgelegt.

Item description

Stackable pallet for signs

Stacking pallet for signs consisting of:

1x galvanized stacking pallet, without crossbars (part-no. 50190_E)
4x round tubes d=48.3x4.05x935.5mm (part-no. 2051435)

·design: galvanized
·holds 30 signs
·For use in warehouses, to be moved with a forklift. Not designed for use in road traffic.

Verwendungszweck

Der Verwendungszweck einer Stapelpalette liegt in der sicheren Lagerung, dem Transport und der platzsparenden Stapelung von Waren und Materialien in Industrie, Logistik und Lagerhaltung. Sie dient dazu, Güter effizient zu organisieren, zu bewegen und optimal zu lagern, insbesondere bei wiederkehrenden Transport- und Umschlagprozessen. Durch ihre stabile Konstruktion und Stapelbarkeit ermöglicht die Stapelpalette eine bessere Raumausnutzung und sorgt für strukturierte Abläufe. Ob im Lager, in der Produktion oder im Versand: Die Stapelpalette ist eine robuste und vielseitige Lösung für effiziente Logistikprozesse.

Schake GmbH
Urban Equipment - Construction equipment
Eckeseyer Straße 195
58089 Hagen

Registered office of the company: 58089 Hagen
Local Court Hagen, HRB 2647
Managing Director:
Gerald, Ralf, Patrick, Marc, Alois Schake

Phone.: +49 (0) 2331 38 60 6-0
Fax: +49 (0) 2331 38 60 6-28
Web: www.schake.com
E-Mail: info@schake.com

Bank details:
Sparkasse an Ennepe und Ruhr
IBAN: DE61 4545 0050 0000 0043 41
BIC: WELADED1GEV

Technische Daten

Gewicht: 69 kg
Abmessungen: 970 mm x 1530 mm x 380 mm
Material:
S235 JR

Oberfläche:
Feuerverzinkung nach DIN ISO 1461

Technical specifications

Weight: 69 kg
Dimensions: 970 mm x 1530 mm x 380 mm
material:
S235 JR

surface:
hot dipped galvanized acc. to DIN ISO 1461

* Alle Angaben sind Richtwerte (teilweise mit branchenüblichen Rundungen zum besseren Verständnis) und dienen leidglich zum Produktverständnis, nicht aber als Basis zum Bau von Zubehörteilen, Lagergestellen, Adaptierungen, Kombinationsprodukten oä. Alle Angaben sind ohne Gewähr, für evtl. Fehler und resultierende Folgen übernehmen wir keine Verantwortung.

* All data are approximate values (partly with industry-standard rounding for better understanding) and serve only for product understanding, but not as a basis for the design of accessories, storage solutions, adaptations, combination products or the like. All information is without guarantee, for possible errors and resulting consequences we assume no responsibility.

Schake GmbH
Urban Equipment - Construction equipment
Eckeseyer Straße 195
58089 Hagen

Registered office of the company: 58089 Hagen
Local Court Hagen, HRB 2647
Managing Director:
Gerald, Ralf, Patrick, Marc, Alois Schake

Phone.: +49 (0) 2331 38 60 6-0
Fax: +49 (0) 2331 38 60 6-28
Web: www.schake.com
E-Mail: info@schake.com

Bank details:
Sparkasse an Ennepe und Ruhr
IBAN: DE61 4545 0050 0000 0043 41
BIC: WELADED1GEV