Datenblatt / Datasheet

Artikelnummer / Article number: 419_00L

EAN / EAN number: 4250384707958
Frachtkategorie / Freight category: D

Absperrgitter Typ L

Crowd barrier type L

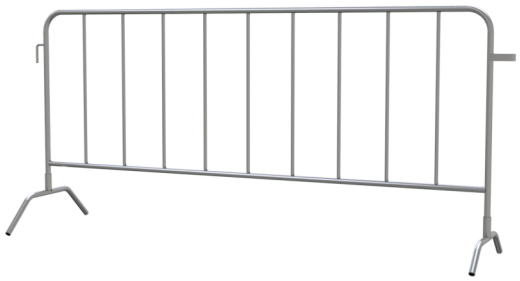

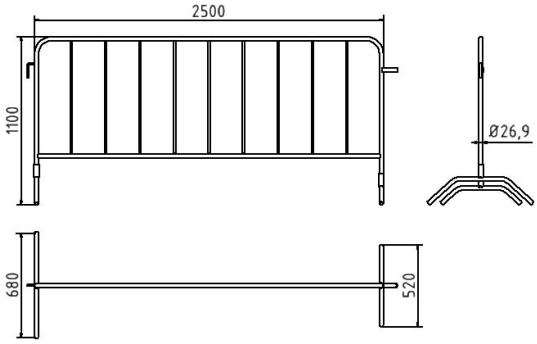

Artikeltext

Absperrgitter Typ L

Absperrgitter verzinkt, aus Stahlrohr 27mm,
mit Rundeisenhaken 13mm und Verbindungsbügeln aus Flacheisen,
mit zwei angeschweißten Füßen, 9 Füllstäbe
Höhe: 1,10m, Länge 2,50m

Item description

Crowd barrier type L

Crowd barrier type L Length: 2.50 m 9 bars

Verwendungszweck

Der Verwendungszweck eines Absperrgitters liegt in der sicheren Abgrenzung und Lenkung von Personenströmen sowie der Absicherung von Bereichen im öffentlichen und gewerblichen Umfeld. Es dient dazu, Gefahrenstellen kenntlich zu machen, Arbeitsbereiche zu schützen und unbefugten Zutritt zu verhindern. Durch seine stabile Bauweise und flexible Einsatzmöglichkeit lässt sich das Absperrgitter schnell aufstellen und bei Bedarf versetzen. Ob bei Veranstaltungen, Baustellen, im Straßenbau oder im kommunalen Einsatz: Das Absperrgitter ist eine vielseitige und zuverlässige Lösung für sichere und strukturierte Abläufe.

Technische Daten

Gewicht: 10,85 kg
Abmessungen: 1100 mm x 2500 mm x 678 mm
Material:
S235 JR

Oberfläche:
Feuerverzinkung nach DIN ISO 1461

Technical specifications

Weight: 10,85 kg
Dimensions: 1100 mm x 2500 mm x 678 mm
material:
S235 JR

surface:
hot dipped galvanized acc. to DIN ISO 1461

Schake GmbH
Urban Equipment - Construction equipment
Eckeseyer Straße 195
58089 Hagen

Registered office of the company: 58089 Hagen
Local Court Hagen, HRB 2647
Managing Director:
Gerald, Ralf, Patrick, Marc, Alois Schake

Phone.: +49 (0) 2331 38 60 6-0
Fax: +49 (0) 2331 38 60 6-28
Web: www.schake.com
E-Mail: info@schake.com

Bank details:
Sparkasse an Ennepe und Ruhr
IBAN: DE61 4545 0050 0000 0043 41
BIC: WELADED1GEV

* Alle Angaben sind Richtwerte (teilweise mit branchenüblichen Rundungen zum besseren Verständnis) und dienen leidglich zum Produktverständnis, nicht aber als Basis zum Bau von Zubehörteilen, Lagergestellen, Adaptierungen, Kombinationsprodukten oä. Alle Angaben sind ohne Gewähr, für evtl. Fehler und resultierende Folgen übernehmen wir keine Verantwortung.

* All data are approximate values (partly with industry-standard rounding for better understanding) and serve only for product understanding, but not as a basis for the design of accessories, storage solutions, adaptations, combination products or the like. All information is without guarantee, for possible errors and resulting consequences we assume no responsibility.

Schake GmbH
Urban Equipment - Construction equipment
Eckeseyer Straße 195
58089 Hagen

Registered office of the company: 58089 Hagen
Local Court Hagen, HRB 2647
Managing Director:
Gerald, Ralf, Patrick, Marc, Alois Schake

Phone.: +49 (0) 2331 38 60 6-0
Fax: +49 (0) 2331 38 60 6-28
Web: www.schake.com
E-Mail: info@schake.com

Bank details:
Sparkasse an Ennepe und Ruhr
IBAN: DE61 4545 0050 0000 0043 41
BIC: WELADED1GEV