Datenblatt / Datasheet

Artikelnummer / Article number: 419_00

EAN / EAN number: 4250384707910
Frachtkategorie / Freight category: D

Absperrgitter Typ D, ohne Tastleiste, Länge: 2,50 m, 18 Stäbe

Crowd barrier type D, without blind man's strip, Length: 2.50 m, 18 bars

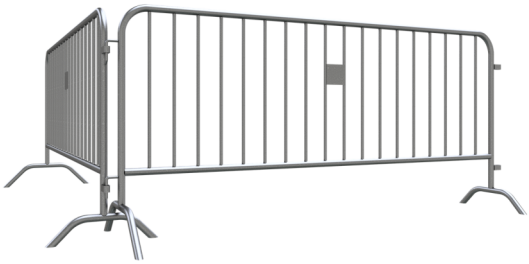

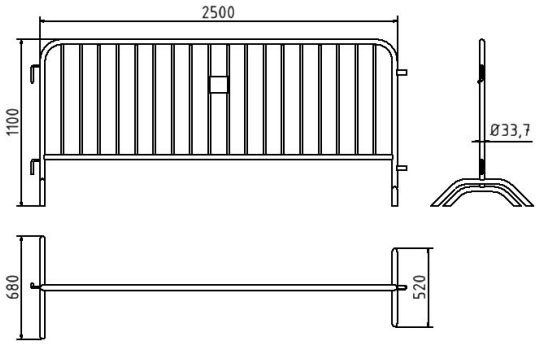

Artikeltext

Absperrgitter Typ D

Absperrgitter Typ D zum universellen Absperren und Sichern
Stahlkonstruktion aus Ø 33,7 mm Rundrohr verschweißt,
mit Haken und Ösen, zwei Füße aus gebogenem Rundrohr sorgen
für standfeste Positionierung des Gitters senkrechte Stäbe
aus Ø 16 mm Rundrohr
Gesamthöhe: 1,10 m

Auch in beschichteter Ausführung und / oder mit Reflektionsstreifen auf Anfrage erhältlich.

- ohne Tastleiste
- Länge: 2,50 m, 18 Stäbe

Item description

Crowd barrier type D

Barrier grating type D for universal blocking and securing
steel construction welded from Ø 33,7 mm round tube,
with hooks and eyelets, two feet made of bent round tube provide a stable
for stable positioning of the grille vertical bars
made of Ø 16 mm round tube
total height: 1,10 m

Also available in coated version and / or with reflective strips on request.

- without blind man's strip
- Length: 2.50 m, 18 bars

Verwendungszweck

Der Verwendungszweck eines Absperrgitters liegt in der sicheren Abgrenzung und Lenkung von Personenströmen sowie der Absicherung von Bereichen im öffentlichen und gewerblichen Umfeld. Es dient dazu, Gefahrenstellen kenntlich zu machen, Arbeitsbereiche zu schützen und unbefugten Zutritt zu verhindern. Durch seine stabile Bauweise und flexible Einsatzmöglichkeit lässt sich das Absperrgitter schnell aufstellen und bei Bedarf versetzen. Ob bei Veranstaltungen, Baustellen, im Straßenbau oder im kommunalen Einsatz: Das Absperrgitter ist eine vielseitige und zuverlässige Lösung für sichere und strukturierte Abläufe.

Schake GmbH
Urban Equipment - Construction equipment
Eckeseyer Straße 195
58089 Hagen

Registered office of the company: 58089 Hagen
Local Court Hagen, HRB 2647
Managing Director:
Gerald, Ralf, Patrick, Marc, Alois Schake

Phone.: +49 (0) 2331 38 60 6-0
Fax: +49 (0) 2331 38 60 6-28
Web: www.schake.com
E-Mail: info@schake.com

Bank details:
Sparkasse an Ennepe und Ruhr
IBAN: DE61 4545 0050 0000 0043 41
BIC: WELADED1GEV

Technische Daten

Gewicht: 19,5 kg
Abmessungen: 1100 mm x 2500 mm x 678 mm
Material:
S235 JR

Oberfläche:
Feuerverzinkung nach DIN ISO 1461

Technical specifications

Weight: 19,5 kg
Dimensions: 1100 mm x 2500 mm x 678 mm
material:
S235 JR

surface:
hot dipped galvanized acc. to DIN ISO 1461

* Alle Angaben sind Richtwerte (teilweise mit branchenüblichen Rundungen zum besseren Verständnis) und dienen leidglich zum Produktverständnis, nicht aber als Basis zum Bau von Zubehörteilen, Lagergestellen, Adaptierungen, Kombinationsprodukten oä. Alle Angaben sind ohne Gewähr, für evtl. Fehler und resultierende Folgen übernehmen wir keine Verantwortung.

* All data are approximate values (partly with industry-standard rounding for better understanding) and serve only for product understanding, but not as a basis for the design of accessories, storage solutions, adaptations, combination products or the like. All information is without guarantee, for possible errors and resulting consequences we assume no responsibility.

Schake GmbH
Urban Equipment - Construction equipment
Eckeseyer Straße 195
58089 Hagen

Registered office of the company: 58089 Hagen
Local Court Hagen, HRB 2647
Managing Director:
Gerald, Ralf, Patrick, Marc, Alois Schake

Phone.: +49 (0) 2331 38 60 6-0
Fax: +49 (0) 2331 38 60 6-28
Web: www.schake.com
E-Mail: info@schake.com

Bank details:
Sparkasse an Ennepe und Ruhr
IBAN: DE61 4545 0050 0000 0043 41
BIC: WELADED1GEV