Datenblatt / Datasheet

Artikelnummer / Article number: 40660

EAN / EAN number: 4250384705480
Frachtkategorie / Freight category: A

Parkplatzsperre umlegbar mit Profilzylinderschloss

Car-park barrier foldable, with Euro profile lock cylinder hot-dip galv. / red refl. stripes

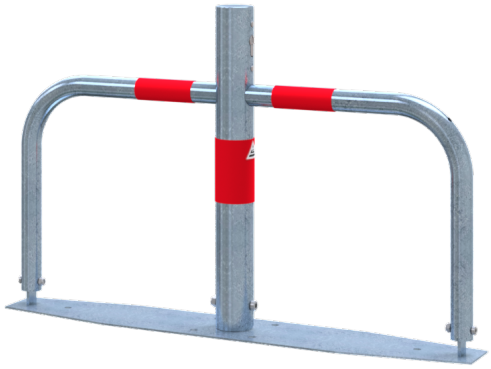

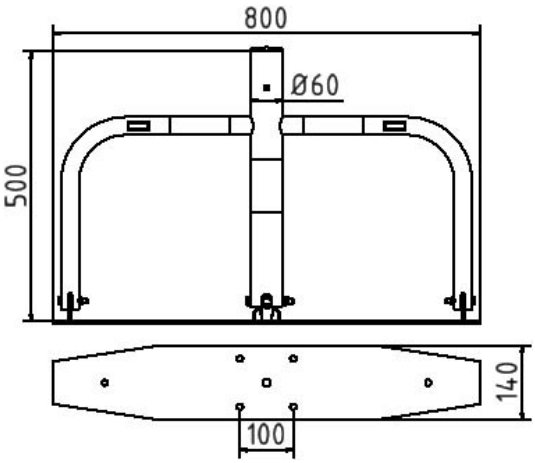

Artikeltext

Parkplatzsperre umlegbar mit Profilzylinderschloss

Parkplatzsperre Typ 40660 -umlegbar-
Ø 60mm, Überflur 500mm, feuerverzinkt
mit Rundrohrbügeln, Gesamtbreite 800mm,
mit Profilzylinderschloß, zum Aufdübeln
inkl. Befestigungsmaterial

Item description

Car-park barrier foldable, with Euro profile lock cylinder hot-dip galv. / red refl. stripes

Car-park barrier foldable, with Euro profile lock cylinder hot-dip galv. / red refl. stripes

Verwendungszweck

Der Verwendungszweck einer Parkplatzsperre liegt in der zuverlässigen Sicherung und Freihaltung von Parkflächen vor unbefugter Nutzung. Sie wird eingesetzt, um private oder reservierte Stellplätze zu schützen und den Zugang bei Bedarf gezielt zu ermöglichen oder zu verhindern. Je nach Ausführung – beispielsweise klappbar oder fest installiert – bietet die Parkplatzsperre eine flexible Lösung für unterschiedliche Anforderungen. Ob auf Firmenparkplätzen, in Wohnanlagen oder auf privaten Stellflächen: Die Parkplatzsperre sorgt für klare Regelungen, Ordnung und effektive Zugangskontrolle.

Technische Daten

Gewicht: 9 kg
Abmessungen: 500 mm x 800 mm x 60 mm
Material:
S235 JR

Oberfläche:
Feuerverzinkung nach DIN ISO 1461

Technical specifications

Weight: 9 kg
Dimensions: 500 mm x 800 mm x 60 mm
material:
S235 JR

surface:
hot dipped galvanized acc. to DIN ISO 1461

Schake GmbH
Urban Equipment - Construction equipment
Eckeseyer Straße 195
58089 Hagen

Registered office of the company: 58089 Hagen
Local Court Hagen, HRB 2647
Managing Director:
Gerald, Ralf, Patrick, Marc, Alois Schake

Phone.: +49 (0) 2331 38 60 6-0
Fax: +49 (0) 2331 38 60 6-28
Web: www.schake.com
E-Mail: info@schake.com

Bank details:
Sparkasse an Ennepe und Ruhr
IBAN: DE61 4545 0050 0000 0043 41
BIC: WELADED1GEV

* Alle Angaben sind Richtwerte (teilweise mit branchenüblichen Rundungen zum besseren Verständnis) und dienen leidglich zum Produktverständnis, nicht aber als Basis zum Bau von Zubehörteilen, Lagergestellen, Adaptierungen, Kombinationsprodukten oä. Alle Angaben sind ohne Gewähr, für evtl. Fehler und resultierende Folgen übernehmen wir keine Verantwortung.

* All data are approximate values (partly with industry-standard rounding for better understanding) and serve only for product understanding, but not as a basis for the design of accessories, storage solutions, adaptations, combination products or the like. All information is without guarantee, for possible errors and resulting consequences we assume no responsibility.

Schake GmbH
Urban Equipment - Construction equipment
Eckeseyer Straße 195
58089 Hagen

Registered office of the company: 58089 Hagen
Local Court Hagen, HRB 2647
Managing Director:
Gerald, Ralf, Patrick, Marc, Alois Schake

Phone.: +49 (0) 2331 38 60 6-0
Fax: +49 (0) 2331 38 60 6-28
Web: www.schake.com
E-Mail: info@schake.com

Bank details:
Sparkasse an Ennepe und Ruhr
IBAN: DE61 4545 0050 0000 0043 41
BIC: WELADED1GEV