Datenblatt / Datasheet

Artikelnummer / Article number: 40220UZB

EAN / EAN number: 4250384705060
Frachtkategorie / Freight category: A

Anfahrsichere Parkplatzsperre umlegbar mit Profilzylinderschloss

Collision-proof car- park barrier foldable with Euro profile cylinder lock



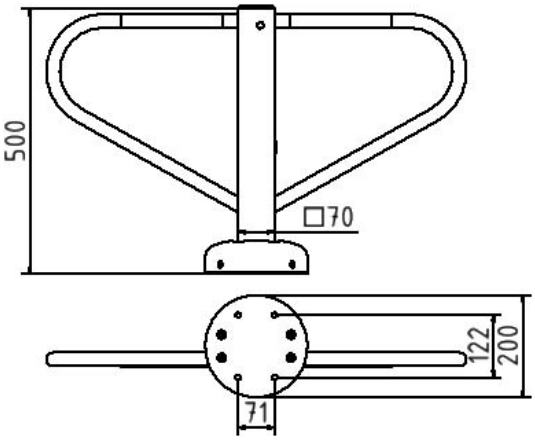

Artikeltext

Anfahrsichere Parkplatzsperre umlegbar mit Profilzylinderschloss

Anfahrsichere Parkplatzsperre
elastisch bei Schub- oder
Stoßkraft, Vierkantrohr 70 x 70 mm,
Überflur 500 mm, Überfahrhöhe ca. 95 mm,
mit seitlichen Rundrohrbügeln,
Gesamtbreite ca. 800 mm
umlegbar, mit Profilzylinderschloss
drei Schlüssel, selbsteinrastende Verriegelung
für Dübelbefestigung
mit Bodenplatte Ø 200 mm
oder zur Befestigung an Bodenhülse Art.-Nr. 470.60
feuerverzinkt und rot beschichtet
mit weiß reflektierenden Leuchtstreifen

Item description

Collision-proof car- park barrier foldable with Euro profile cylinder lock

Collision-proof car- park barrier foldable with Euro profile cylinder lock

Technische Daten

Gewicht: 11 kg
Abmessungen: 500 mm x 800 mm x 200 mm
Material:
S235 JR

Oberfläche:
Feuerverzinkt und Pulverbeschichtet

Technical specifications

Weight: 11 kg
Dimensions: 500 mm x 800 mm x 200 mm
material:
S235 JR

surface:
hot dipped galvanized and powder coated

Schake GmbH
Urban Equipment - Construction equipment
Eckeseyer Straße 195
58089 Hagen

Registered office of the company: 58089 Hagen
Local Court Hagen, HRB 2647
Managing Director:
Gerald, Ralf, Patrick, Marc, Alois Schake

Phone.: +49 (0) 2331 38 60 6-0
Fax: +49 (0) 2331 38 60 6-28
Web: www.schake.com
E-Mail: info@schake.com

Bank details:
Sparkasse an Ennepe und Ruhr
IBAN: DE61 4545 0050 0000 0043 41
BIC: WELADED1GEV

* Alle Angaben sind Richtwerte (teilweise mit branchenüblichen Rundungen zum besseren Verständnis) und dienen leidglich zum Produktverständnis, nicht aber als Basis zum Bau von Zubehörteilen, Lagergestellen, Adaptierungen, Kombinationsprodukten oä. Alle Angaben sind ohne Gewähr, für evtl. Fehler und resultierende Folgen übernehmen wir keine Verantwortung.

* All data are approximate values (partly with industry-standard rounding for better understanding) and serve only for product understanding, but not as a basis for the design of accessories, storage solutions, adaptations, combination products or the like. All information is without guarantee, for possible errors and resulting consequences we assume no responsibility.

Schake GmbH
Urban Equipment - Construction equipment
Eckeseyer Straße 195
58089 Hagen

Registered office of the company: 58089 Hagen
Local Court Hagen, HRB 2647
Managing Director:
Gerald, Ralf, Patrick, Marc, Alois Schake

Phone.: +49 (0) 2331 38 60 6-0
Fax: +49 (0) 2331 38 60 6-28
Web: www.schake.com
E-Mail: info@schake.com

Bank details:
Sparkasse an Ennepe und Ruhr
IBAN: DE61 4545 0050 0000 0043 41
BIC: WELADED1GEV