Datenblatt / Datasheet

Artikelnummer / Article number: 3R117

EAN / EAN number: 4250384754495
Frachtkategorie / Freight category: A

Gummi Laufrolle für Bauzaun

Rubber roller for mobile fence



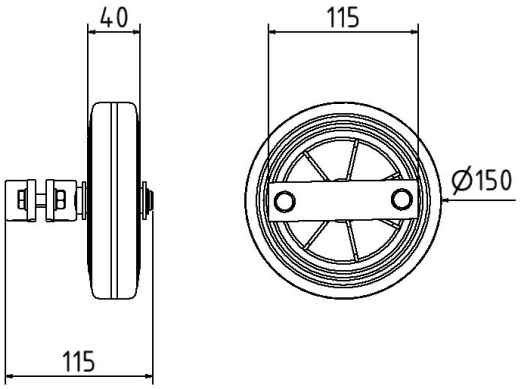

Artikeltext

Gummi Laufrolle für Bauzaun

Gummi-Laufrolle Ø150mm, schwarz, Kunststofffelge, Gleitlager incl. Befestigungsvorrichtung für Rohrdurchmesser 40-45mm

Item description

Rubber roller for mobile fence

Rubber roller for mobile fence
rubber roller Ø150 mm, black, plastic rim, Plain bearing incl. mounting device
for tube diameter 40-45Ø mm

Technische Daten

Gewicht: 1,3 kg
Abmessungen: 100 mm x 180 mm x 150 mm
Material:
S235 JR, Gummi

Technical specifications

Weight: 1,3 kg
Dimensions: 100 mm x 180 mm x 150 mm
material:
S235 JR, rubber

* Alle Angaben sind Richtwerte (teilweise mit branchenüblichen Rundungen zum besseren Verständnis) und dienen leidglich zum Produktverständnis, nicht aber als Basis zum Bau von Zubehörteilen, Lagergestellen, Adaptierungen, Kombinationsprodukten oä. Alle Angaben sind ohne Gewähr, für evtl. Fehler und resultierende Folgen übernehmen wir keine Verantwortung.

* All data are approximate values (partly with industry-standard rounding for better understanding) and serve only for product understanding, but not as a basis for the design of accessories, storage solutions, adaptations, combination products or the like. All information is without guarantee, for possible errors and resulting consequences we assume no responsibility.

Schake GmbH
Urban Equipment - Construction equipment
Eckeseyer Straße 195
58089 Hagen

Registered office of the company: 58089 Hagen
Local Court Hagen, HRB 2647
Managing Director:
Gerald, Ralf, Patrick, Marc, Alois Schake

Phone.: +49 (0) 2331 38 60 6-0
Fax: +49 (0) 2331 38 60 6-28
Web: www.schake.com
E-Mail: info@schake.com

Bank details:
Sparkasse an Ennepe und Ruhr
IBAN: DE61 4545 0050 0000 0043 41
BIC: WELADED1GEV