Datenblatt / Datasheet

Artikelnummer / Article number: 3B212T-W

EAN / EAN number: 4250384749019
Frachtkategorie / Freight category: A

Wanne für Verbindungsschellen

Box for connection clamps

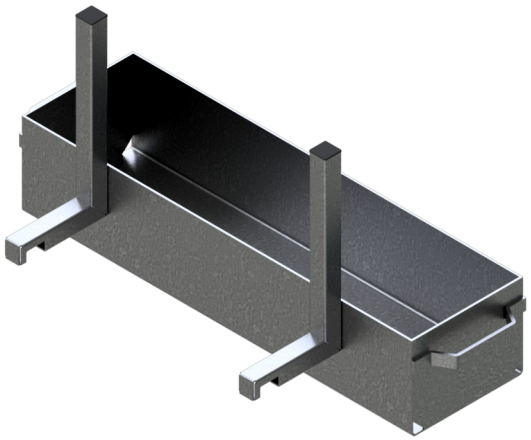

Artikeltext

Wanne für Verbindungsschellen

Wanne für Verbindungsschellen
zur Ergänzung der Twinpalette (3B212T)
zum werkzeuglosen Einhängen, zur Aufnahme
von Kleinteilen, Handgriffe an beiden Seite
ermöglichen das Einhängen in die Kontur
der Stirnseite der Twinpalette
Ausführung: verzinkt

Item description

Box for connection clamps

Box for connection clamps
adaption for twin pallet 3B212T, steel construction for inlaying in pallet for
putting in accessory like connection clamps, handles allow connecting on
front of the twin pallet
galvanized

Technische Daten

Gewicht: 12 kg
Abmessungen: 200 mm x 800 mm x 150 mm
Material:
S235 JR

Surface finish:
Hot-dip galvanised

Technical specifications

Weight: 12 kg
Dimensions: 200 mm x 800 mm x 150 mm
Material:
S235 JR

Oberfläche:
Feuerverzinkt

* Alle Angaben sind Richtwerte (teilweise mit branchenüblichen Rundungen zum besseren Verständnis) und dienen leidglich zum Produktverständnis, nicht aber als Basis zum Bau von Zubehörteilen, Lagergestellen, Adaptierungen, Kombinationsprodukten oä. Alle Angaben sind ohne Gewähr, für evtl. Fehler und resultierende Folgen übernehmen wir keine Verantwortung.

* All data are approximate values (partly with industry-standard rounding for better understanding) and serve only for product understanding, but not as a basis for the design of accessories, storage solutions, adaptations, combination products or the like. All information is without guarantee, for possible errors and resulting consequences we assume no responsibility.

Schake GmbH
Urban Equipment - Construction equipment
Eckeseyer Straße 195
58089 Hagen

Registered office of the company: 58089 Hagen
Local Court Hagen, HRB 2647
Managing Director:
Gerald, Ralf, Patrick, Marc, Alois Schake

Phone.: +49 (0) 2331 38 60 6-0
Fax: +49 (0) 2331 38 60 6-28
Web: www.schake.com
E-Mail: info@schake.com

Bank details:
Sparkasse an Ennepe und Ruhr
IBAN: DE61 4545 0050 0000 0043 41
BIC: WELADED1GEV