Datenblatt / Datasheet

Artikelnummer / Article number: 3B1213

EAN / EAN number: 4250384716066
Frachtkategorie / Freight category: A

Bauzaunschloss

Fence lock

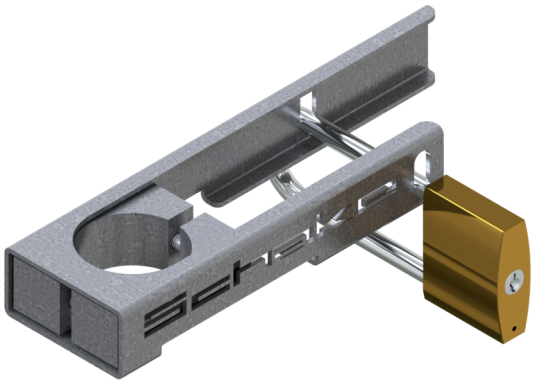

Artikeltext

Bauzaunschloss

Bauzaunschloß
durch Führungsschiene an
Bauzaun unverlierbar montiert
Ausführung: verzinkt

Item description

Fence lock

Fence lock

Verwendungszweck

Der Verwendungszweck eines Bauzaunschlosses liegt in der sicheren Verriegelung und dem Schutz von Mobilzaunanlagen vor unbefugtem Zutritt. Es wird eingesetzt, um Bauzaunelemente oder Tore zuverlässig zu verschließen und so Baustellen, Veranstaltungen oder abgesperrte Bereiche zu sichern. Durch seine robuste Ausführung ist das Bauzaunschloss besonders widerstandsfähig gegenüber Witterung und Manipulation. Ob auf Baustellen, in Industrieanlagen oder bei temporären Absperrungen: Das Bauzaunschloss ist eine wichtige Lösung für Sicherheit, Zugangskontrolle und Schutz von Gelände und Materialien.

Technische Daten

Gewicht: 2 kg
Abmessungen: 65 mm x 180 mm x 25 mm
Material:
S235 JR

Oberfläche:
Feuerverzinkung nach DIN ISO 1461

Technical specifications

Weight: 2 kg
Dimensions: 65 mm x 180 mm x 25 mm
material:
S235 JR

surface:
hot dipped galvanized acc. to DIN ISO 1461

Schake GmbH
Urban Equipment - Construction equipment
Eckeseyer Straße 195
58089 Hagen

Registered office of the company: 58089 Hagen
Local Court Hagen, HRB 2647
Managing Director:
Gerald, Ralf, Patrick, Marc, Alois Schake

Phone.: +49 (0) 2331 38 60 6-0
Fax: +49 (0) 2331 38 60 6-28
Web: www.schake.com
E-Mail: info@schake.com

Bank details:
Sparkasse an Ennepe und Ruhr
IBAN: DE61 4545 0050 0000 0043 41
BIC: WELADED1GEV

* Alle Angaben sind Richtwerte (teilweise mit branchenüblichen Rundungen zum besseren Verständnis) und dienen leidglich zum Produktverständnis, nicht aber als Basis zum Bau von Zubehörteilen, Lagergestellen, Adaptierungen, Kombinationsprodukten oä. Alle Angaben sind ohne Gewähr, für evtl. Fehler und resultierende Folgen übernehmen wir keine Verantwortung.

* All data are approximate values (partly with industry-standard rounding for better understanding) and serve only for product understanding, but not as a basis for the design of accessories, storage solutions, adaptations, combination products or the like. All information is without guarantee, for possible errors and resulting consequences we assume no responsibility.

Schake GmbH
Urban Equipment - Construction equipment
Eckeseyer Straße 195
58089 Hagen

Registered office of the company: 58089 Hagen
Local Court Hagen, HRB 2647
Managing Director:
Gerald, Ralf, Patrick, Marc, Alois Schake

Phone.: +49 (0) 2331 38 60 6-0
Fax: +49 (0) 2331 38 60 6-28
Web: www.schake.com
E-Mail: info@schake.com

Bank details:
Sparkasse an Ennepe und Ruhr
IBAN: DE61 4545 0050 0000 0043 41
BIC: WELADED1GEV