Datenblatt / Datasheet

Artikelnummer / Article number: 36NOX-5

EAN / EAN number: 4250384754112
Frachtkategorie / Freight category: C

Lager- und Transportpalette für 30 Wendebaken

Storage and transport pallet for 30 traffic panels



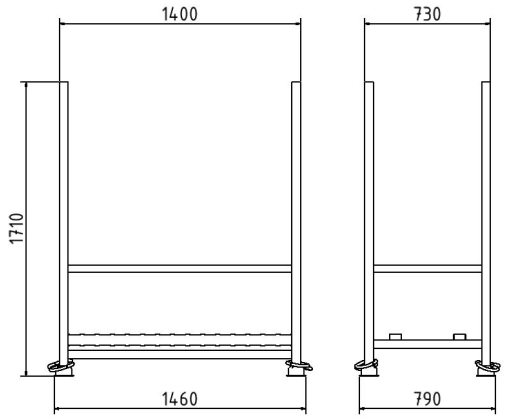

Artikeltext

Lager- und Transportpalette für 30 Wendebaken

· zur Aufnahme von 30 aller Schakebaken
· Baken werden stehend in einen Konturausschnitt für jede Bake positioniert für eine gute Übersicht
· eine schnelle Entnahme und Bestückung
· Tulpenfüße für sichere Stapelbarkeit
· für Stapler- und Kranbetrieb geeignet
· Ausführung: verzinkt

Auch als fertig gepacktes SET verfügbar (Art.-Nr. 36055-5-SET).

Item description

Storage and transport pallet for 30 traffic panels

Storage and transport pallet,
, for traffic panels to hold 30 traffic panels
, traffic panels are positioned upright in a contour cut-out for each traffic panel for a good overview
, a quick removal and loading
, with removable bars
, tulip feet for safe stacking
, suitable for forklift and crane operation
, galvanized

Also available as a pre-packed set (part-no. 36055-5-SET).

Technische Daten

Gewicht: 59,35 kg
Abmessungen: 1400 mm x 1710 mm x 770 mm
Material:
S235 JR

Oberfläche:
Feuerverzinkt nach DIN ISO 1461

Technical specifications

Weight: 59,35 kg
Dimensions: 1400 mm x 1710 mm x 770 mm
material: S235 JR

surface:
hot dipped galvanized

Schake GmbH
Urban Equipment - Construction equipment
Eckeseyer Straße 195
58089 Hagen

Registered office of the company: 58089 Hagen
Local Court Hagen, HRB 2647
Managing Director:
Gerald, Ralf, Patrick, Marc, Alois Schake

Phone.: +49 (0) 2331 38 60 6-0
Fax: +49 (0) 2331 38 60 6-28
Web: www.schake.com
E-Mail: info@schake.com

Bank details:
Sparkasse an Ennepe und Ruhr
IBAN: DE61 4545 0050 0000 0043 41
BIC: WELADED1GEV

* Alle Angaben sind Richtwerte (teilweise mit branchenüblichen Rundungen zum besseren Verständnis) und dienen leidglich zum Produktverständnis, nicht aber als Basis zum Bau von Zubehörteilen, Lagergestellen, Adaptierungen, Kombinationsprodukten oä. Alle Angaben sind ohne Gewähr, für evtl. Fehler und resultierende Folgen übernehmen wir keine Verantwortung.

* All data are approximate values (partly with industry-standard rounding for better understanding) and serve only for product understanding, but not as a basis for the design of accessories, storage solutions, adaptations, combination products or the like. All information is without guarantee, for possible errors and resulting consequences we assume no responsibility.

Schake GmbH
Urban Equipment - Construction equipment
Eckeseyer Straße 195
58089 Hagen

Registered office of the company: 58089 Hagen
Local Court Hagen, HRB 2647
Managing Director:
Gerald, Ralf, Patrick, Marc, Alois Schake

Phone.: +49 (0) 2331 38 60 6-0
Fax: +49 (0) 2331 38 60 6-28
Web: www.schake.com
E-Mail: info@schake.com

Bank details:
Sparkasse an Ennepe und Ruhr
IBAN: DE61 4545 0050 0000 0043 41
BIC: WELADED1GEV