Datenblatt / Datasheet

Artikelnummer / Article number: 36080-1

EAN / EAN number: 4250384753788
Frachtkategorie / Freight category: B

Transportbox für 5 Klappbaken

Transport rack for 5 folding panels



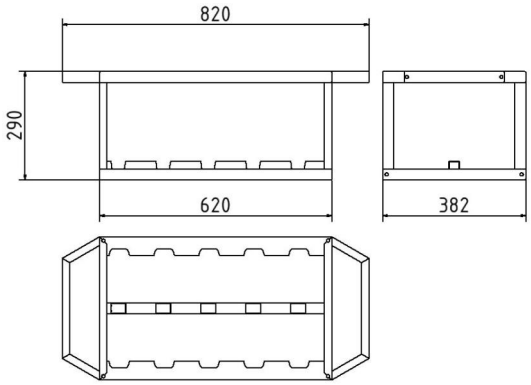

Artikeltext

Transportbox für 5 Klappbaken

Für den schnellen Einsatz.

· mit zwei stabilen Tragegriffen für ein ergonomisches Handling
· einfache Entnahme zum sofortigen Aufstellen der Klappbaken
· Aufnahme 5 x Klappbaken

Item description

Transport rack for 5 folding panels

For quick use.

· with two sturdy carrying handles for ergonomic handling
· easy removal for immediate use of the folding panels
· holding 5 x folding panels

Technische Daten

Gewicht: 9,2 kg
Abmessungen: 382 mm x 819 mm x 290 mm
Material:
S235 JR

Oberfläche:
Feuerverzinkt nach DIN ISO 1461

Technical specifications

Weight: 9,2 kg
Dimensions: 382 mm x 819 mm x 290 mm
material pallet:
S235 JR

surface:
hot dipped galvanized

* Alle Angaben sind Richtwerte (teilweise mit branchenüblichen Rundungen zum besseren Verständnis) und dienen leidglich zum Produktverständnis, nicht aber als Basis zum Bau von Zubehörteilen, Lagergestellen, Adaptierungen, Kombinationsprodukten oä. Alle Angaben sind ohne Gewähr, für evtl. Fehler und resultierende Folgen übernehmen wir keine Verantwortung.

* All data are approximate values (partly with industry-standard rounding for better understanding) and serve only for product understanding, but not as a basis for the design of accessories, storage solutions, adaptations, combination products or the like. All information is without guarantee, for possible errors and resulting consequences we assume no responsibility.

Schake GmbH
Urban Equipment - Construction equipment
Eckeseyer Straße 195
58089 Hagen

Registered office of the company: 58089 Hagen
Local Court Hagen, HRB 2647
Managing Director:
Gerald, Ralf, Patrick, Marc, Alois Schake

Phone.: +49 (0) 2331 38 60 6-0
Fax: +49 (0) 2331 38 60 6-28
Web: www.schake.com
E-Mail: info@schake.com

Bank details:
Sparkasse an Ennepe und Ruhr
IBAN: DE61 4545 0050 0000 0043 41
BIC: WELADED1GEV