Datenblatt / Datasheet

Artikelnummer / Article number: 36050-5

EAN / EAN number: 4250384753351
Frachtkategorie / Freight category: B

Lager- und Transportpalette für 108 Flachbaken, galvanized

Storage and transport pallet for 108 flat panels, galvanized



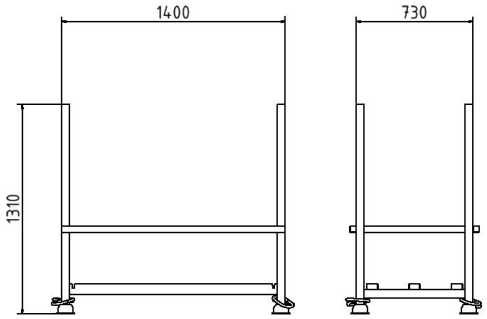

Artikeltext

Lager- und Transportpalette für 108 Flachbaken

· für 108 Flachbaken
· Standrohre aus 50 x 50 mm
· Querrohr aus stabilen Material verschweißt
· für den Kranbetrieb geeignet
· durch die Kontur der Tulpenfüße lassen sich die Paletten standsicher stapeln
· Ausführung: verzinkt

- galvanized

Item description

Storage and transport pallet for 108 flat panels

Storage and transport pallet,
, for 108 flat panels
, vertical tubes made of 50 x 50 mm
, cross tubes welded
, can be moved by crane
, the tulip shape of the feet gives the pallet stack stability

- galvanized

Technische Daten

Gewicht: 58 kg
Abmessungen: 810 mm x 1400 mm x 1310 mm
Material:
S235 JR

Oberfläche:
Feuerverzinkt nach DIN ISO 1461

Technical specifications

Weight: 58 kg
Dimensions: 810 mm x 1400 mm x 1310 mm
material:
S235 JR

surface:
hot dipped galvanized

* Alle Angaben sind Richtwerte (teilweise mit branchenüblichen Rundungen zum besseren Verständnis) und dienen leidglich zum Produktverständnis, nicht aber als Basis zum Bau von Zubehörteilen, Lagergestellen, Adaptierungen, Kombinationsprodukten oä. Alle Angaben sind ohne Gewähr, für evtl. Fehler und resultierende Folgen übernehmen wir keine Verantwortung.

* All data are approximate values (partly with industry-standard rounding for better understanding) and serve only for product understanding, but not as a basis for the design of accessories, storage solutions, adaptations, combination products or the like. All information is without guarantee, for possible errors and resulting consequences we assume no responsibility.

Schake GmbH
Urban Equipment - Construction equipment
Eckeseyer Straße 195
58089 Hagen

Registered office of the company: 58089 Hagen
Local Court Hagen, HRB 2647
Managing Director:
Gerald, Ralf, Patrick, Marc, Alois Schake

Phone.: +49 (0) 2331 38 60 6-0
Fax: +49 (0) 2331 38 60 6-28
Web: www.schake.com
E-Mail: info@schake.com

Bank details:
Sparkasse an Ennepe und Ruhr
IBAN: DE61 4545 0050 0000 0043 41
BIC: WELADED1GEV