Datenblatt / Datasheet

Artikelnummer / Article number: 35301

EAN / EAN number: 4250384703288
Frachtkategorie / Freight category: C

Schilderständer nach TL Typ STREET

Sign stand according to TL type STREET

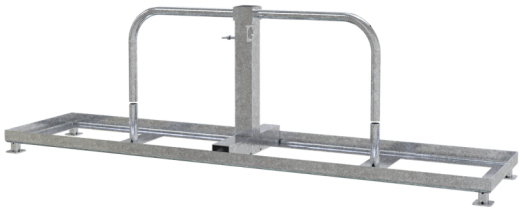

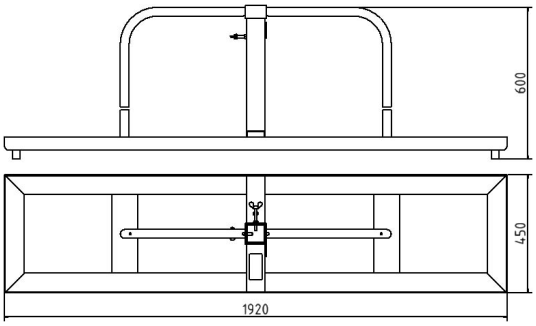

Artikeltext

Schilderständer nach TL Typ STREET

Schilderständer nach TL - Typ Street

·Aufnahme von Schaftrohren 40 x 40 mm + 60 x 60 mm
·werden mit 2 Stellschrauben fixiert
·kranbar
·standfest durch 4 Füße
·jeweils mit 4 K1-Fußplatten (28 kg / 30 kg) pro Seite stapelbar
·wird mit einem separaten Bügel gesichert
·Maße: 1920 x 450 mm
·Gewichtsklasse K8

Aufstellhinweise bitte der ZTV-SA entnehmen.
Die abgebildeten Fußplatten sind nicht im Lieferumfang enthalten.

Item description

Sign stand according to TL type STREET

Sign holder according to TL - Type Street

·takes shaft tubes 40 x 40 mm + 60 x 60 mm
·are fixed with 2 set screws
·can be craned
·stable due to 4 feet
·can be stacked with 4 K1 foot plates (28 kg / 30 kg) per side
·secured with a separate bracket
·Dimensions: 1920 x 450 mm
·weight class K8

Please refer to the ZTV-SA for installation instructions.
The shown base plates are not part of the delivery.

Verwendungszweck

Der Verwendungszweck eines Schilderständers nach TL liegt in der normgerechten und sicheren Aufstellung von Verkehrszeichen im öffentlichen Straßenraum. Er dient dazu, Verkehrsschilder temporär oder dauerhaft standsicher zu positionieren und dabei die Anforderungen der Technischen Lieferbedingungen (TL) zu erfüllen. Durch seine stabile Konstruktion gewährleistet der Schilderständer eine zuverlässige Sichtbarkeit und Verkehrssicherheit, insbesondere bei Baustellen, Umleitungen oder temporären Verkehrsführungen. Ob im Straßenbau, bei kommunalen Einsätzen oder im Verkehrsmanagement: Schilderständer nach TL sind eine unverzichtbare Lösung für regelkonforme und sichere Beschilderung.

Schake GmbH
Urban Equipment - Construction equipment
Eckeseyer Straße 195
58089 Hagen

Registered office of the company: 58089 Hagen
Local Court Hagen, HRB 2647
Managing Director:
Gerald, Ralf, Patrick, Marc, Alois Schake

Phone.: +49 (0) 2331 38 60 6-0
Fax: +49 (0) 2331 38 60 6-28
Web: www.schake.com
E-Mail: info@schake.com

Bank details:
Sparkasse an Ennepe und Ruhr
IBAN: DE61 4545 0050 0000 0043 41
BIC: WELADED1GEV

Technische Daten

Gewicht: 23 kg
Abmessungen: 588 mm x 1920 mm x 450 mm
Material:
S235 JR

Oberfläche:
Feuerverzinkung nach DIN ISO 1461

Technical specifications

Weight: 23 kg
Dimensions: 588 mm x 1920 mm x 450 mm
material:
S235 JR

surface:
hot dipped galvanized acc. to DIN ISO 1461

* Alle Angaben sind Richtwerte (teilweise mit branchenüblichen Rundungen zum besseren Verständnis) und dienen leidglich zum Produktverständnis, nicht aber als Basis zum Bau von Zubehörteilen, Lagergestellen, Adaptierungen, Kombinationsprodukten oä. Alle Angaben sind ohne Gewähr, für evtl. Fehler und resultierende Folgen übernehmen wir keine Verantwortung.

* All data are approximate values (partly with industry-standard rounding for better understanding) and serve only for product understanding, but not as a basis for the design of accessories, storage solutions, adaptations, combination products or the like. All information is without guarantee, for possible errors and resulting consequences we assume no responsibility.

Schake GmbH
Urban Equipment - Construction equipment
Eckeseyer Straße 195
58089 Hagen

Registered office of the company: 58089 Hagen
Local Court Hagen, HRB 2647
Managing Director:
Gerald, Ralf, Patrick, Marc, Alois Schake

Phone.: +49 (0) 2331 38 60 6-0
Fax: +49 (0) 2331 38 60 6-28
Web: www.schake.com
E-Mail: info@schake.com

Bank details:
Sparkasse an Ennepe und Ruhr
IBAN: DE61 4545 0050 0000 0043 41
BIC: WELADED1GEV