Datenblatt / Datasheet

Artikelnummer / Article number: 33902-5

EAN / EAN number: 4250384753221
Frachtkategorie / Freight category: C

Stapelpalette für 20 Bodenschutzmatten

Pallet for 20 floor protection mat

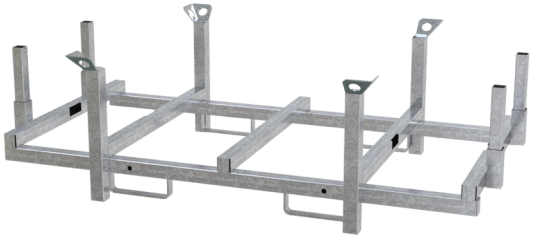

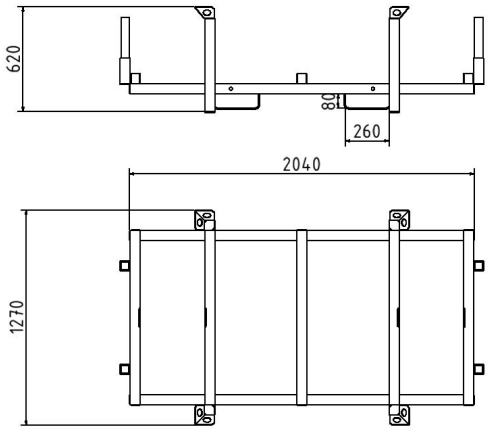

Artikeltext

Stapelpalette für 20 Bodenschutzmatten

· für Lagerung und Transport von 20 Bodenschutzmatten 2000 x 1000 x 15 mm
· robuste Stahlkosntruktion aus Vierkantrohr 60 x 60 mm
· mit herausnehmbaren Holmen 50 x 50 mm
· für einfache, ergonomische Entnahme der Bodenschutzmatten
· inkl. Ablagefach für die separaten Holme
· mit Staplerlaschen zum sicheren Verfahren
· inkl. Stapelecken zur platzsparenden Lagerung in der Höhe
· Ausführung: verzinkt

Item description

Pallet for 20 floor protection mat

Pallet for floor protection mat,
, Pallet for storage and transport of 20 floor protection mats 2000 x 1000 x 15 mm
, sturdy steel construction made of square tube 60 x 60 mm
, with removable bars 50 x 50 mm for easy, ergonomic removal of the floor protection mats
, incl. storage compartment for the separate bars
, with forklift lugs for safe moving
, incl. stacking corners for space-saving storage at height
, galvanized

Technische Daten

Gewicht: 63 kg
Abmessungen: 1154 mm x 2150 mm x 930 mm
Material :
S235 JR

Oberfläche:
Feuerverzinkt nach DIN ISO 1461

Technical specifications

Weight: 63 kg
Dimensions: 1154 mm x 2150 mm x 930 mm
material:
S235 JR

surface:
hot dipped galvanized

* Alle Angaben sind Richtwerte (teilweise mit branchenüblichen Rundungen zum besseren Verständnis) und dienen leidglich zum Produktverständnis, nicht aber als Basis zum Bau von Zubehörteilen, Lagergestellen, Adaptierungen, Kombinationsprodukten oä. Alle Angaben sind ohne Gewähr, für evtl. Fehler und resultierende Folgen übernehmen wir keine Verantwortung.

* All data are approximate values (partly with industry-standard rounding for better understanding) and serve only for product understanding, but not as a basis for the design of accessories, storage solutions, adaptations, combination products or the like. All information is without guarantee, for possible errors and resulting consequences we assume no responsibility.

Schake GmbH
Urban Equipment - Construction equipment
Eckeseyer Straße 195
58089 Hagen

Registered office of the company: 58089 Hagen
Local Court Hagen, HRB 2647
Managing Director:
Gerald, Ralf, Patrick, Marc, Alois Schake

Phone.: +49 (0) 2331 38 60 6-0
Fax: +49 (0) 2331 38 60 6-28
Web: www.schake.com
E-Mail: info@schake.com

Bank details:
Sparkasse an Ennepe und Ruhr
IBAN: DE61 4545 0050 0000 0043 41
BIC: WELADED1GEV