Datenblatt / Datasheet

Artikelnummer / Article number: 32001-0

EAN / EAN number: 4250384752897
Frachtkategorie / Freight category: C

Stapelpalette für 20 Absperrschrankengitter

Stacking pallet for 20 barrier fences

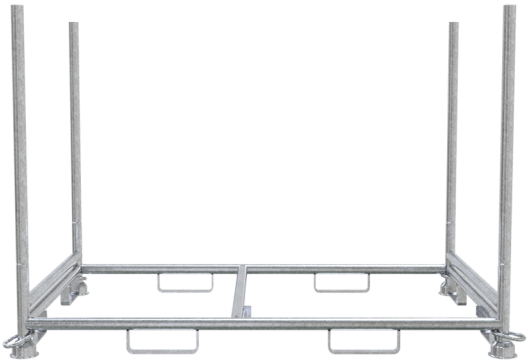

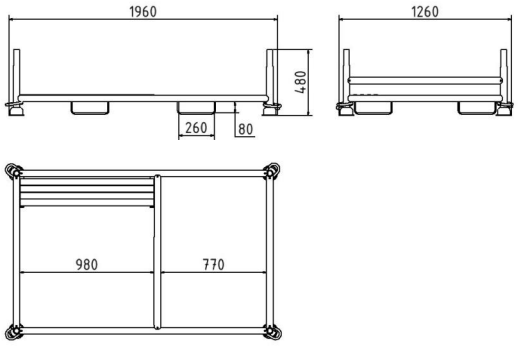

Artikeltext

Stapelpalette für 20 Absperrschrankengitter

· mit herausnehmbaren Holmen für eine einfache Be- und Entladung
· sicherer Transport durch 8 angeschweißte Einfahrschuhe
· die Absperrschrankengitter werden auf erhöht angeschweißte Querholme gestellt
· sowohl für Staplerverkehr als auch für Kranbetrieb geeignet
· durch die Kontur der Tulpenfüße lassen sich die Stapelpaletten standsicher stapeln
· Füllmaße: 1,80 x 1,10 m
· Holmhöhe: 1,34 m

Item description

Stacking pallet for 20 barrier fences

Storage and transport pallet type P,
, with removable cross tubes for simple loading / unloading
, safe transport by 8 welded guides
, the panel fences are placed on welded elevated cross tubes
, suitable for transport by fork-lift or crane
, the tulip shape of the feet adds stability to the pallet stacks
, inside dimensions: 1.80 m x 1.10 m
, cross tube height: 1.34 m

Technische Daten

Gewicht: 67 kg
Abmessungen: 1380 mm x 2080 mm x 480 mm
Material:
S235 JR

Oberfläche:
Feuerverzinkung nach DIN ISO 1461

Technical specifications

Weight: 67 kg
Dimensions: 1380 mm x 2080 mm x 480 mm
material:
S235 JR

surface:
hot dipped galvanized acc. to DIN ISO 1461

* Alle Angaben sind Richtwerte (teilweise mit branchenüblichen Rundungen zum besseren Verständnis) und dienen leidglich zum Produktverständnis, nicht aber als Basis zum Bau von Zubehörteilen, Lagergestellen, Adaptierungen, Kombinationsprodukten oä. Alle Angaben sind ohne Gewähr, für evtl. Fehler und resultierende Folgen übernehmen wir keine Verantwortung.

* All data are approximate values (partly with industry-standard rounding for better understanding) and serve only for product understanding, but not as a basis for the design of accessories, storage solutions, adaptations, combination products or the like. All information is without guarantee, for possible errors and resulting consequences we assume no responsibility.

Schake GmbH
Urban Equipment - Construction equipment
Eckeseyer Straße 195
58089 Hagen

Registered office of the company: 58089 Hagen
Local Court Hagen, HRB 2647
Managing Director:
Gerald, Ralf, Patrick, Marc, Alois Schake

Phone.: +49 (0) 2331 38 60 6-0
Fax: +49 (0) 2331 38 60 6-28
Web: www.schake.com
E-Mail: info@schake.com

Bank details:
Sparkasse an Ennepe und Ruhr
IBAN: DE61 4545 0050 0000 0043 41
BIC: WELADED1GEV