Datenblatt / Datasheet

Artikelnummer / Article number: 32000T

EAN / EAN number: 4250384747152
Frachtkategorie / Freight category: C

Twinpalette für 20 Absperrschrankengitter und 20 Fußplatten

Twin pallet for 20 traffic panels and 20 base plates



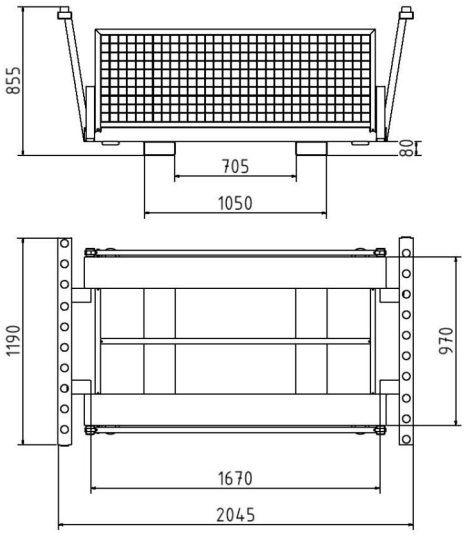

Artikeltext

Twinpalette für 20 Absperrschrankengitter und 20 Fußplatten

· zur Aufnahme von 20 Schrankenzäune und 20 Fußplatten
· kranbar, vierseitig unterfahrbar
· umlegbare Seitenteile ermöglichen sicheren Transport und zeitgleiche Entnahme von Schrankenzäunen und Fußplatten
· Ausführung: verzinkt

Auch als fertig gepacktes SET erhältlich (Art.-Nr. 33420K-SET4).

Item description

Twin pallet for 20 traffic panels and 20 base plates

Twin pallet for traffic panels and base plates,
, for 20 traffic panels and 20 base plates
, base plates 4 sided passable, craneable
, foldable side parts ensure a safe transport double-sided and simultaneous removal of the fences and feet possible
, version: galvanized

Also available as a finish packed set (part-no. 33420K-SET4)

Verwendungszweck

Für den Einsatz im Bereich Lager- und Transportwesen.

Designated purpose

For the application in storing- and transport-business.

Technische Daten

Gewicht: 126 kg
Abmessungen: 1200 mm x 2050 mm x 850 mm
Material:
S235JR

Oberfläche:
feuerverzinkt

Technical specifications

Weight: 126 kg
Dimensions: 1200 mm x 2050 mm x 850 mm
Material:
S235JR

Surface:
hot dip galvanized

Schake GmbH
Urban Equipment - Construction equipment
Eckeseyer Straße 195
58089 Hagen

Registered office of the company: 58089 Hagen
Local Court Hagen, HRB 2647
Managing Director:
Gerald, Ralf, Patrick, Marc, Alois Schake

Phone.: +49 (0) 2331 38 60 6-0
Fax: +49 (0) 2331 38 60 6-28
Web: www.schake.com
E-Mail: info@schake.com

Bank details:
Sparkasse an Ennepe und Ruhr
IBAN: DE61 4545 0050 0000 0043 41
BIC: WELADED1GEV

* Alle Angaben sind Richtwerte (teilweise mit branchenüblichen Rundungen zum besseren Verständnis) und dienen leidglich zum Produktverständnis, nicht aber als Basis zum Bau von Zubehörteilen, Lagergestellen, Adaptierungen, Kombinationsprodukten oä. Alle Angaben sind ohne Gewähr, für evtl. Fehler und resultierende Folgen übernehmen wir keine Verantwortung.

* All data are approximate values (partly with industry-standard rounding for better understanding) and serve only for product understanding, but not as a basis for the design of accessories, storage solutions, adaptations, combination products or the like. All information is without guarantee, for possible errors and resulting consequences we assume no responsibility.

Schake GmbH
Urban Equipment - Construction equipment
Eckeseyer Straße 195
58089 Hagen

Registered office of the company: 58089 Hagen
Local Court Hagen, HRB 2647
Managing Director:
Gerald, Ralf, Patrick, Marc, Alois Schake

Phone.: +49 (0) 2331 38 60 6-0
Fax: +49 (0) 2331 38 60 6-28
Web: www.schake.com
E-Mail: info@schake.com

Bank details:
Sparkasse an Ennepe und Ruhr
IBAN: DE61 4545 0050 0000 0043 41
BIC: WELADED1GEV