Datenblatt / Datasheet

Artikelnummer / Article number: 32000KDRF

EAN / EAN number: 4250384752880
Frachtkategorie / Freight category: C

Lager und Transporttraverse für 20 KDRF Absperrschrankengitter

Storage and transport pallet for 20 KDRF crowd barriers



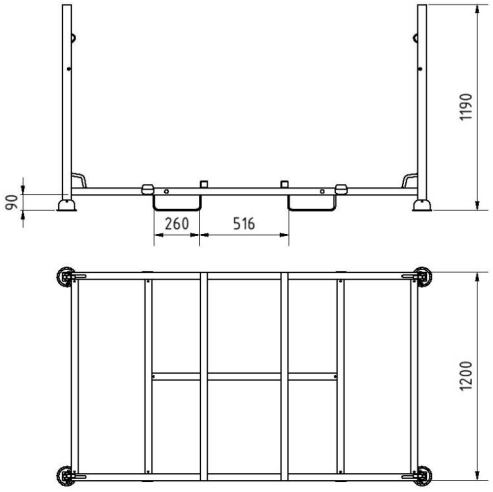

Artikeltext

Lager und Transporttraverse für 20 KDRF Absperrschrankengitter

· für 20 KDRF Absperrschrankengitter
· 4-seitig befahrbar
· Konstruktion aus 40x40 Vierkantrohr mit umklappbaren Holmen zur Entladung
· Ausführung: verzinkt

Item description

Storage and transport pallet for 20 KDRF crowd barriers

Storage and transport pallet,
, for 20 KDRF crowd barriers made of plastic
, accessible on 4 sides
, construction made of 40x40 mm square tube with foldable cross tubes for unloading
, length: 2,00 m
, galvanized

Verwendungszweck

Für den Einsatz bei Arbeiten im Straßenbau

Designated purpose

For the application for work in road building

Technische Daten

Gewicht: 53,5 kg
Abmessungen: 1180 mm x 2000 mm x 200 mm
Material:
S235 JR

Oberfläche:
Feuerverzinkung nach DIN ISO 1461

Technical specifications

Weight: 53,5 kg
Dimensions: 1180 mm x 2000 mm x 200 mm
material:
S235 JR

surface:
hot dipped galvanized acc. to DIN ISO 1461

Schake GmbH
Urban Equipment - Construction equipment
Eckeseyer Straße 195
58089 Hagen

Registered office of the company: 58089 Hagen
Local Court Hagen, HRB 2647
Managing Director:
Gerald, Ralf, Patrick, Marc, Alois Schake

Phone.: +49 (0) 2331 38 60 6-0
Fax: +49 (0) 2331 38 60 6-28
Web: www.schake.com
E-Mail: info@schake.com

Bank details:
Sparkasse an Ennepe und Ruhr
IBAN: DE61 4545 0050 0000 0043 41
BIC: WELADED1GEV

* Alle Angaben sind Richtwerte (teilweise mit branchenüblichen Rundungen zum besseren Verständnis) und dienen leidglich zum Produktverständnis, nicht aber als Basis zum Bau von Zubehörteilen, Lagergestellen, Adaptierungen, Kombinationsprodukten oä. Alle Angaben sind ohne Gewähr, für evtl. Fehler und resultierende Folgen übernehmen wir keine Verantwortung.

* All data are approximate values (partly with industry-standard rounding for better understanding) and serve only for product understanding, but not as a basis for the design of accessories, storage solutions, adaptations, combination products or the like. All information is without guarantee, for possible errors and resulting consequences we assume no responsibility.

Schake GmbH
Urban Equipment - Construction equipment
Eckeseyer Straße 195
58089 Hagen

Registered office of the company: 58089 Hagen
Local Court Hagen, HRB 2647
Managing Director:
Gerald, Ralf, Patrick, Marc, Alois Schake

Phone.: +49 (0) 2331 38 60 6-0
Fax: +49 (0) 2331 38 60 6-28
Web: www.schake.com
E-Mail: info@schake.com

Bank details:
Sparkasse an Ennepe und Ruhr
IBAN: DE61 4545 0050 0000 0043 41
BIC: WELADED1GEV